EDUCACIÓN SUPERIOR CON ESTILO SALESIANO

Retos y oportunidades con IPv6

LACNIC ON THE MOVE – EL SALVADOR
San Salvador, 27 de agosto 2020

Carlos Bran

Design of haptic interface with relative position feedback and data deployment using IoT (2016)

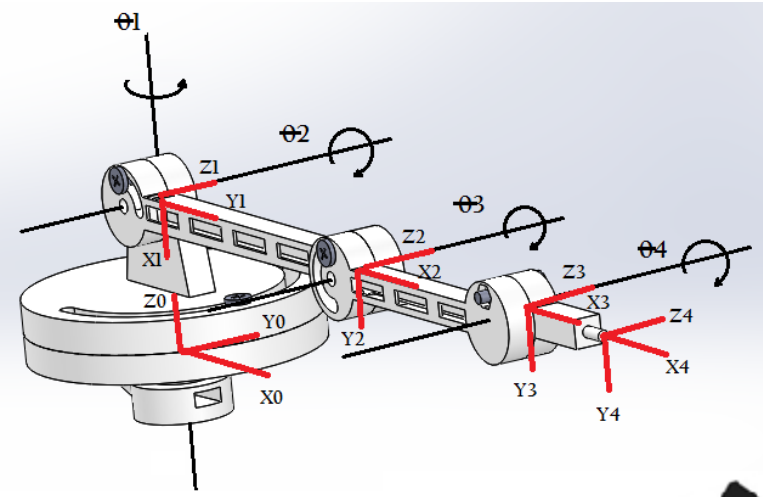

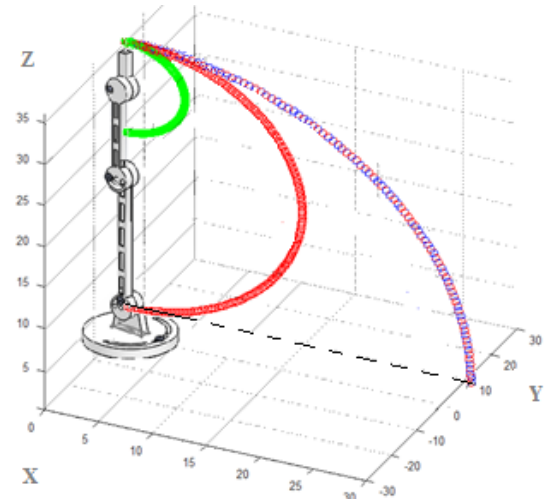

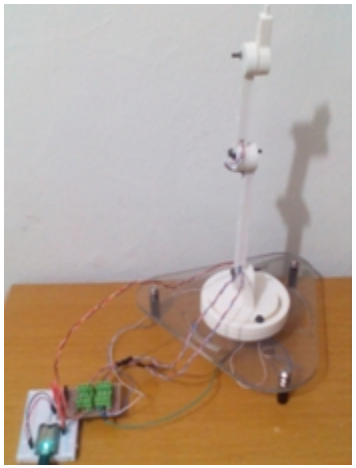

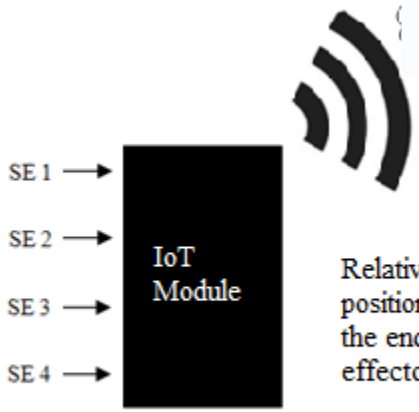

Relative positions of the end effector

P= [Px Py Pz]

$$\begin{bmatrix} c(\theta2+\theta3+\theta4)\cdot c1 & -s(\theta2+\theta3+\theta4)\cdot c1 & -s2 & c1\cdot(10\cdot(\theta2+\theta3)+15c2+5c(\theta2+\theta3+\theta4)) \\ c(\theta2+\theta3+\theta4)\cdot s1 & -s(\theta2+\theta3+\theta4)\cdot s1 & c1 & s1\cdot(10c(\theta2+\theta3)+15c2+5c(\theta2+\theta3+\theta4)) \\ -s(\theta2+\theta3+\theta4) & -c(\theta2+\theta3+\theta4) & 0 & 5-10\cdot s(\theta2+\theta3)-15s2-5s(\theta2+\theta3+\theta4)) \\ 0 & 0 & 0 & 1 \end{bmatrix}$$

Diseño de prótesis de rodilla transfemoral controlada por fluidos ferromagnéticos (2019)

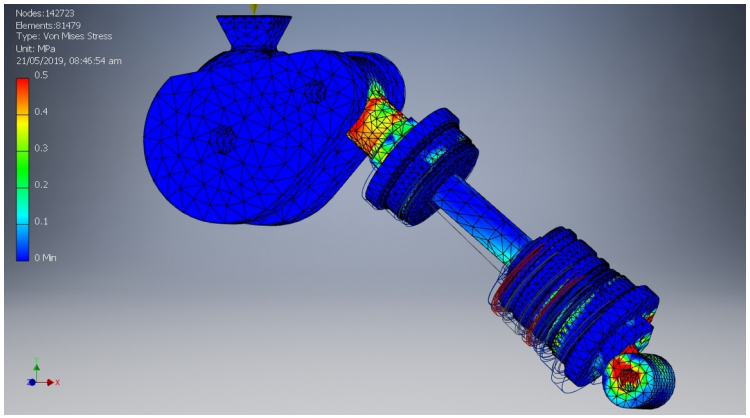

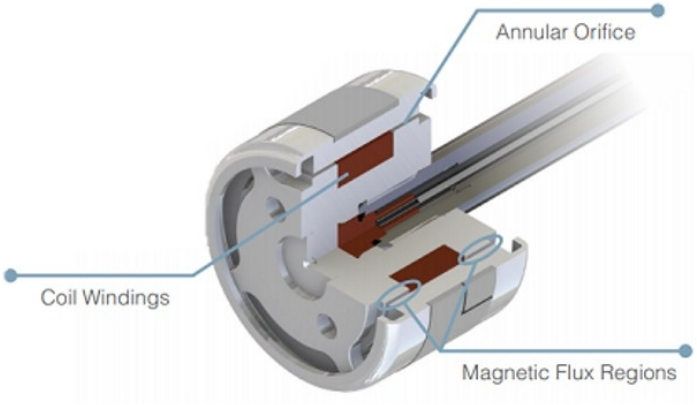

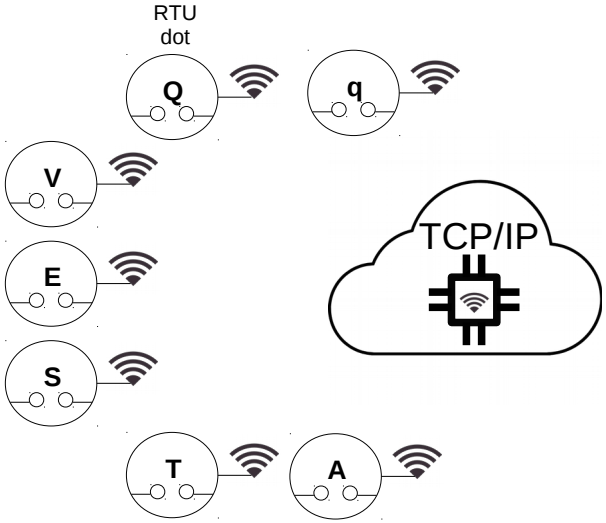

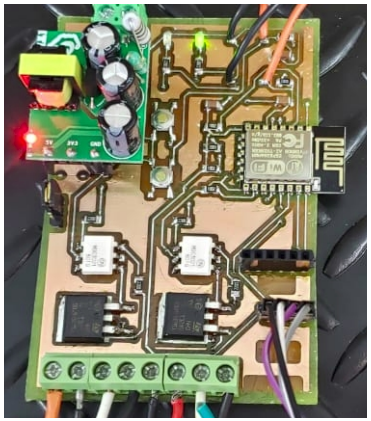

Desarrollo de criptografía para asegurar puntos finales de dispositivos IoT. (2020)

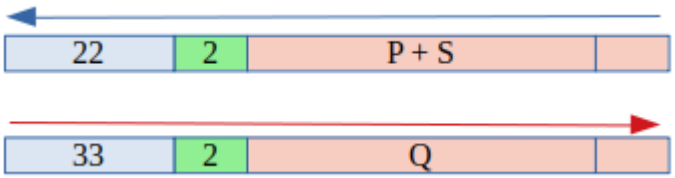

allocation_unit_id	type
844424932884480	1
844424933408768	1
844424935768064	1
1125899909070...	1
7177611906514...	2
7205759403799...	1
7205759403805...	1
7205759403819...	1
7205759403825...	1

allocation_unit_id	type
844424932884480	1
844424933408768	1
844424935768064	1
1125899909070...	1
7177611906514...	2
7205759403799...	1
7205759403805...	1
7205759403819...	1
7205759403825...	1

Desafíos persistentes

- Latencia de las transferencias para mantener modelos M2M pasar por la nube o la niebla.
- Perdida de la trazabilidad directa al usar CGNAT lo que dificulta al usar pasarelas que agregan mas latencia.
- Acercar el intercambio IXP a proveedores nacionales.